# 第101回 全国高等学校野球選手権青森大会
## 大 会 結 果

1　期間　令和元年　7月9日（火）～23日（火）雨天順延 調整日 15日(月)･17日(水) 移動日 18日(木) 休養日 22日(月)

2　会場　はるか夢球場(弘前市営)・青森市営野球場・八戸市長根公園野球場・メイプルスタジアム（六戸町）
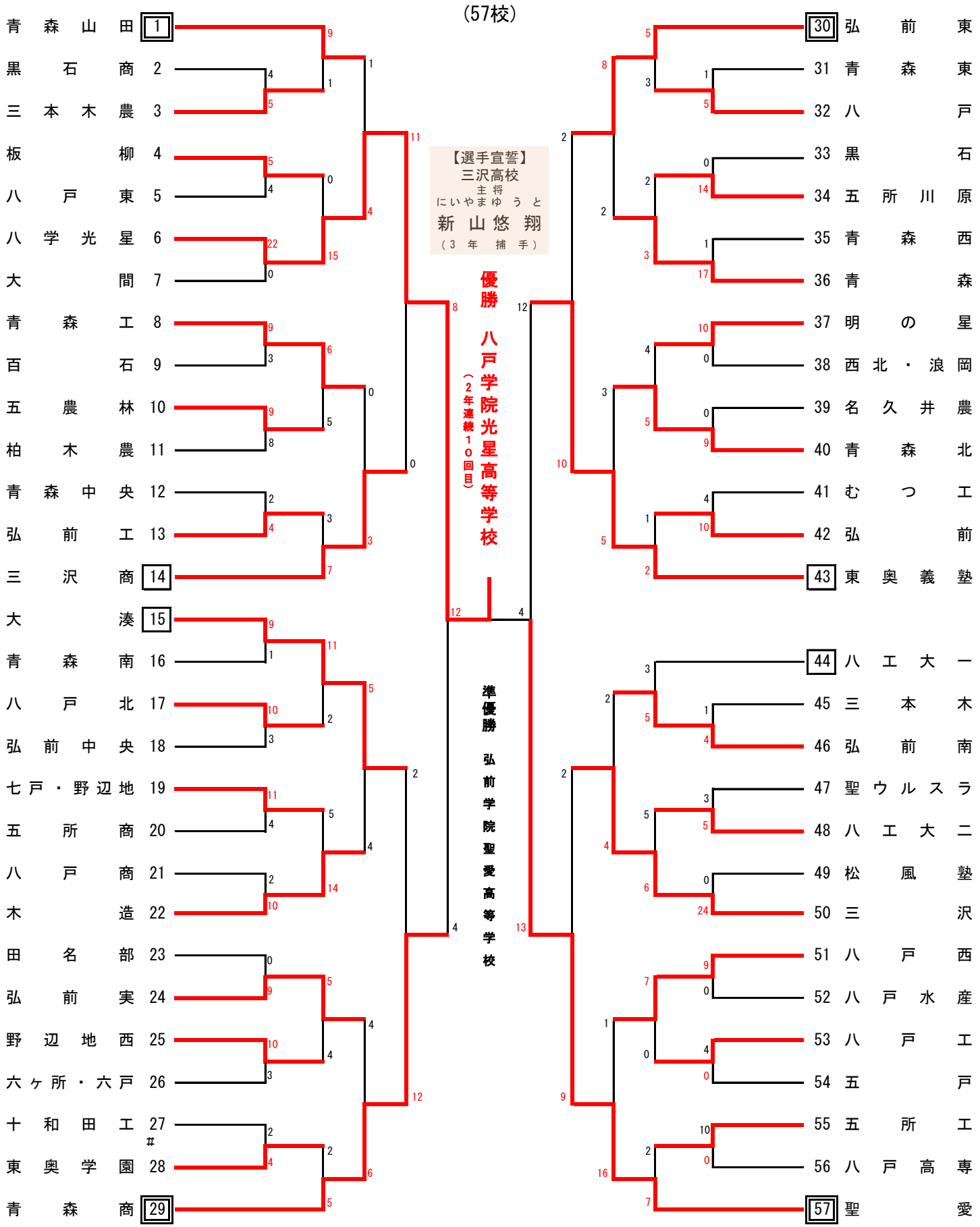
(57校)