第97回 全国高等学校野球選手権青森大会　結　果

日時：平成２７年７月９日(木)～２２日(水)　　(雨天順延)
調整日　１４日(火)　移動日　１７日(金)　休養日　２１日(火)

会場：青森市営野球場・はるか夢球場(弘前市営)・八戸市長根公園野球場・メイプルスタジアム(六戸)

大ブロック Ⅰ　1～34
大ブロック Ⅱ　35～68

中ブロック Ａ　1～17
中ブロック Ｂ　18～34
中ブロック Ｃ　35～51
中ブロック Ｄ　52～68

【選手宣誓】
十和田西高校
主　将
長畑　純平
（３年 遊撃手）

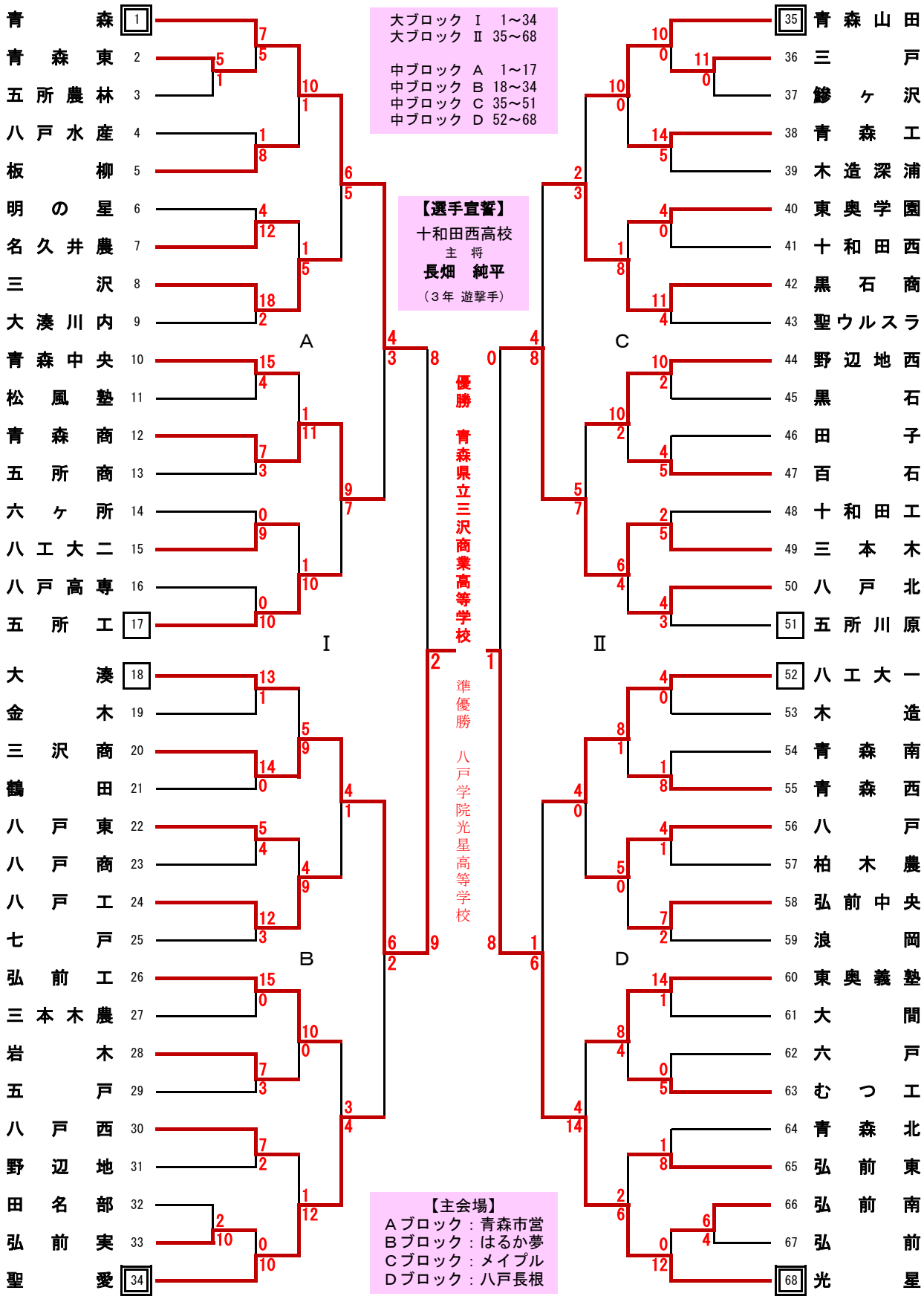

【主会場】
Ａブロック：青森市営
Ｂブロック：はるか夢
Ｃブロック：メイプル
Ｄブロック：八戸長根